100 cappa sottopensile, 1 motore
Serie Professional

€ 1.499

KU100PRO1XA

Questa cappa aspirante da 100 cm, in acciaio inossidabile, è dotata di un singolo motore e può essere installata sottopensile senza copri-condotto, oppure con copri-condotto di larghezza stretta . Il camino è ampiamente regolabile in altezza. La cappa possiede tre diversi livelli di aspirazione. Le lampade a LED offrono una brillante illuminazione al piano di lavoro. I filtri a rete in acciaio inossidabile sono estraibili e lavabili in lavastoviglie. Le alzate paraschizzi Bertazzoni si abbinano al design dei piani cottura e delle cappe aspiranti. I nostri prodotti e gli imballaggi sono riciclabili al 99% . I colori visualizzati possono variare a seconda delle impostazioni e della risoluzione dello schermo del computer. Per maggiori informazioni contatta il tuo rivenditore.

Guarda online

Caratteristiche tecniche

Funzionalità

Caratteristiche generali	
Misura	100 cm
Tipo cappa	sottopensile
Tipo comando	elettronica con pulsanti
Copri-condotto	non incluso
Motore	1
Velocità	4
Tipo filtri	rete in alluminio
Tipo e numero luci	2 LED
Finitura cappa	acciaio inox
Rumorosità	67 dB(A)
Portata (m^3/h)	800 m3h

Specifiche tecniche	
Classe energetica	A
Tensione e frequenza	220/240 V - 50/60 Hz - 10 A
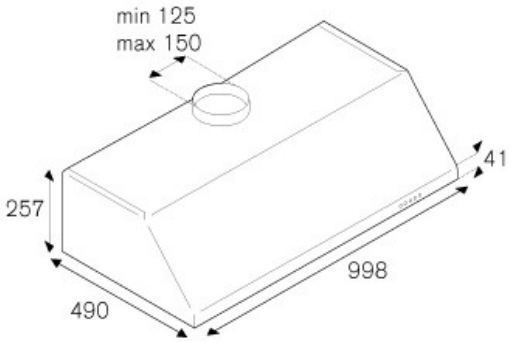
Dimensioni