120 cm cappa sottopensile, 2 motori
Serie Professional

€ 2.389

KU120PRO2XA

Questa cappa in acciaio inossidabile da 120 cm è dotata di due motori e può essere installata sia sottopensile senza copri-condotti che con copri-condotti di diversa larghezza. Il camino può essere regolato a diversi livelli di altezza. Sono disponibili quattro livelli di aspirazione e le luci a LED illuminano alla perfezione il piano di lavoro. I filtri a rete o a labirinto in alluminio sono rimovibili e possono essere tranquillamente lavati in lavastoviglie. Le alzate paraschizzi Bertazzoni si abbinano alla perfezione al design del piano cottura e della cappa. I nostri prodotti e gli imballaggi sono riciclabili al 99% . I colori visualizzati possono variare a seconda delle impostazioni e della risoluzione dello schermo del computer. Per maggiori informazioni contatta il tuo rivenditore.

Guarda online

Caratteristiche tecniche

Funzionalità

Caratteristiche generali	
Misura	120 cm
Tipo cappa	sottopensile
Tipo comando	elettronica con pulsanti
Copri-condotto	non incluso
Motore	2
Velocità	4
Tipo filtri	inerziali a labirinto
Tipo e numero luci	4 LED
Finitura cappa	acciaio inox
Rumorosità	67 dB(A)
Portata (m^3/h)	1600 m3h

Specifiche tecniche	
Classe energetica	A
Tensione e frequenza	220/240 V - 50/60 Hz
Potenza assorbita (W)	566 W
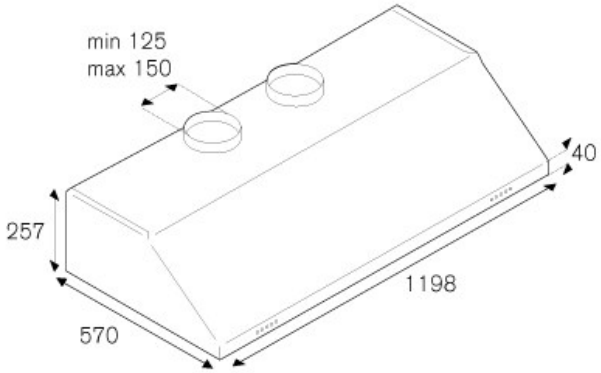
Dimensioni