60 cm lavastoviglie da incasso, sliding door

Serie Professional

€ 969

DW60EPRS

Questa lavastoviglie da 60 cm con sistema sliding door è interamente integrata ha una capacità tale da contenere fino a 13 coperti. I comandi touch con display a LED consentono di scegliere tra 4 programmi. Il sistema di asciugatura rapida assicura una veloce asciugatura al termine del programma. Completamente isolata, la sua rumorosità non supera i 42 db. Nuova classe energetica E.

Guarda online

Caratteristiche tecniche

Funzionalità

Caratteristiche generali	
Misura	60 cm
Capacità	13
Interfaccia	electronic touch control with LED screen on the door
Braccia a spruzzo	3
Numero cesti	2
Programmi	4 (Daily quick,eco,intense,quick 30')
Funzioni	2 (Delay start,half load)

Specifiche tecniche	
Power rating	975 W
Classe energetica	E
Tensione e frequenza	220-240V/50Hz
Potenza assorbita (W)	1760-2100 W
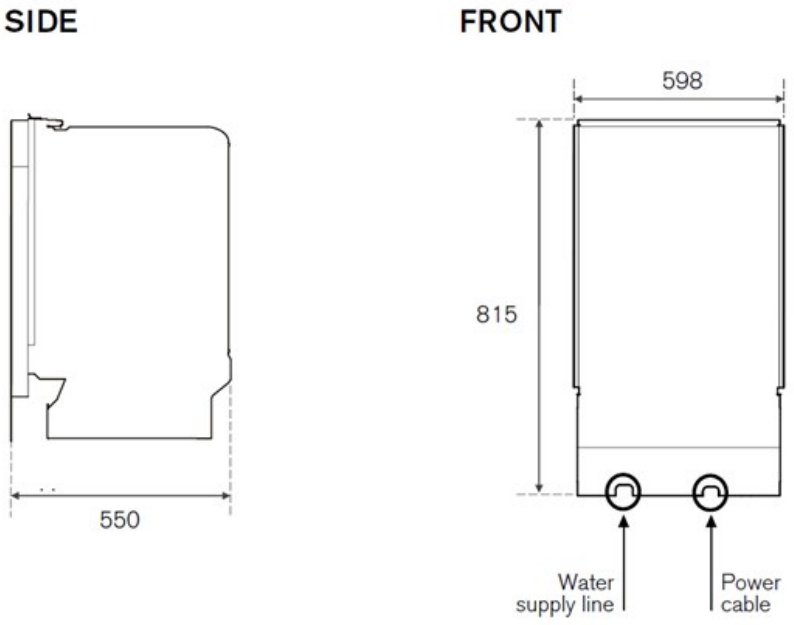
Dimensioni