100 cm 6 bruciatori, forno elettrico doppio

Serie Heritage

€ 8.689

HER106L2ENET

Cucina da 100cm con doppio forno che permette una grande versatilità e aggiunge un tocco di stile alla tua cucina.

Il forno principale dispone di 11 funzioni di cottura. L'utile forno ausiliario, statico, dispone di 6 funzioni di cottura. La cucina è dotata di programmatore digitale che fornisce un riscontro immediato sulle funzioni del forno.

Il piano cottura è dotato di 6 fuochi a gas incluso un bruciatore ad alto rendimento con doppia corona con potenza fino a 5kw.

Sono disponibili alzate paraschizzi e cappe aspiranti abbinate.

I colori visualizzati possono variare a seconda delle impostazioni e della risoluzione dello schermo del computer. Per maggiori informazioni contatta il tuo rivenditore.

Guarda online

Caratteristiche tecniche

Funzionalità

Piano lavoro	
Misura	100 cm
Zone di cottura	6
Numero di bruciatori a gas	6
Tipo piano cottura	a gas
Design piano cottura	acciaio inox squadrato monostampo
Tipo comandi	manopole
Manopole	metallo
Bruciatori e cappellotti	ottone
Griglie d'appoggio	ghisa
Griglie continue	sì
Valvola di sicurezza	sì
Accensione	sì
Alzatina	sì
Vetro coperchio	sì
Adattatore corona	sì
Riduzione caffettiera	sì

Zone di cottura	
Doppio wok	0.48 kW - 5 kW (2)
Rapido	1.05 kW - 3 kW (1)
Semi-rapido	0.60 kW - 1.75 kW (3)
Ausiliario	0.48 kW - 1 kW (1)

Cavità forno	
Configurazione forno	doppio
Alimentazione forno	elettrico
Tipo forno principale	multifunzione elettrico
Tipo grill forno principale	elettrico
Funzioni forno principale	convezione / elettrico ventilato / grill / grill ventilato / luce forno / pizza / pre-riscaldamento veloce / resistenza inferiore / resistenza superiore / resistenza

	superiore e inferiore / scongelamento
Volume forno principale	69 l
Sistema di convezione forno principale	singolo con elemento riscaldante
Classe energetica forno principale	A
Tipo forno ausiliario	elettrico statico
Tipo grill forno ausiliario	elettrico
Funzioni forno forno ausiliario	girarrosto / grill / luce forno / resistenza inferiore / resistenza superiore / resistenza superiore e inferiore
Volume forno ausiliario	54 l
Classe Energetica forno ausiliario	A
Volume netto forno secondario	54 l
Comandi forno	manopole / termometro
Tipo porta	triplo
Vetro interno removibile	sì
Tangenziale di raffreddamento	sì
Livelli di cottura	4
Sistema di chiusura porta forno	ammortizzata
Guide telescopiche	1 standard
Griglie forno	3 chromed
Vassoio	2 enamelled
Griglia vassoio	sì
Luce forno	singola
In fondo	
Vano scaldavivande	cassetto
Piedi	acciaio inox
Specifiche tecniche	
Tensione e frequenza	220/240 V - 50/60 Hz - 18.70 A
Potenza assorbita (W)	4300 W
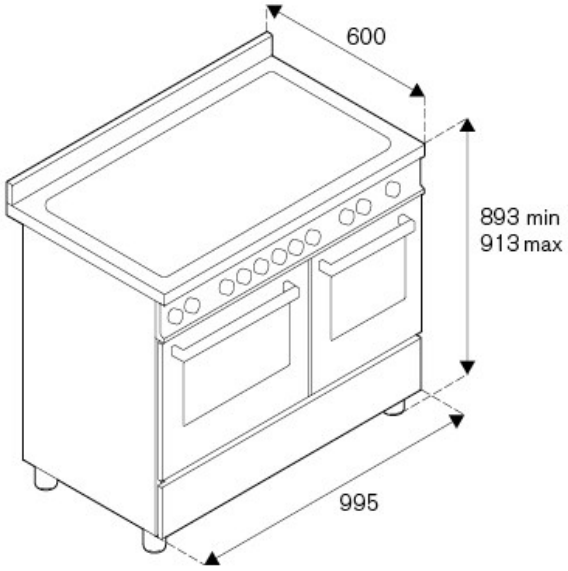
Dimensioni