60 cm lavastoviglie da incasso

Serie Heritage

€ 1.619

DW6083PRT

La lavastoviglie Bertazzoni da 60 cm interamente integrata è abbastanza larga per contenere 15 coperti in tre cestelli. I comandi touch con display a LED ti consentono di scegliere tra 8 programmi, da quello Eco al Self-cleaning, e 4 funzioni. Completamente isolata, la sua rumorosità non supera i 38 db. L'apertura automatica della porta al termine del ciclo di lavaggio velocizza l'asciugatura. Come tutte le lavastoviglie Bertazzoni, appartiene alla nuova classe energetica C.

Guarda online

Caratteristiche tecniche

Funzionalità

Caratteristiche generali	
Misura	60 cm
Capacità	15
Interfaccia	electronic touch control with LED screen on the door
Braccia a spruzzo	3
Numero cesti	3
Programmi	8 (normale, eco, bicchiere, 90min, auto, igiene, festa, self cleaning)
Funzioni	4 (pulizia extra, essiccazione extra, espresso, risparmio energetico)
Illuminazione	LED
Automatic door opening	sì

Specifiche tecniche	
Power rating	975 W
Classe energetica	C
Tensione e frequenza	220-240V/50Hz

Dimensioni

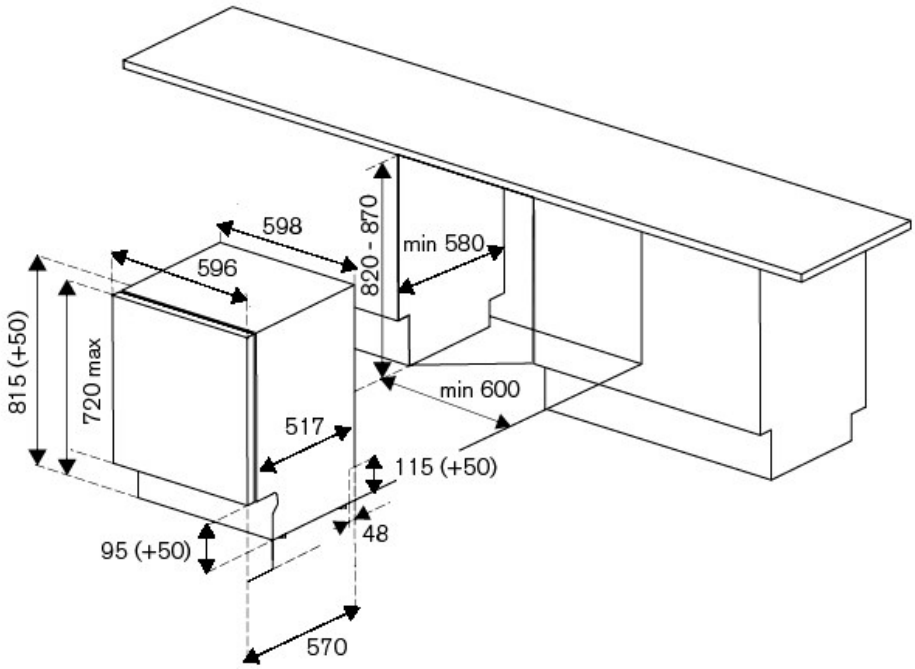
598
596
820 - 870
min 580
815 (+50)
720 max
min 600
517
115 (+50)
48
95 (+50)
570