60x45cm microonde combinato
Serie Modern

€ 2.409

F457MODMWTX

Questo microonde combinato 60x45 cm della Serie Modern è dotato di 7 funzioni. Offre in un'unica soluzione tutti i vantaggi di un forno elettrico multifunzione e di un microonde. Grazie al doppio livello è abbastanza capiente per cucinare per tutta la famiglia e le due tecnologie di cui è dotato offrono tutta la versatilità della modalità ventilata, standard o grill. Nella modalità microonde, il forno è dotato di cinque livelli di potenza oltre alla funzione booster, che riduce significativamente i tempi di cottura rispetto a un forno tradizionale. E' possibile controllare il forno attraverso comandi Full Touch e il display TFT, mentre la porta è dotata di un sistema di apertura ammortizzato e di una pratica maniglia. Disponibile in acciaio, carbonio, zinco e rame

Guarda online

Caratteristiche tecniche

Funzionalità

Funzionalità forno compatto	
Funzioni speciali	peso di scongelamento / tempo di scongelamento
Misura	60x45 cm
Tipo microonde	forno a microonde combinato
Funzioni	combined microwave / convezione / grill / grill ventilato / microonde / microonde/grill
Volume totale	38 L
Comandi forno	touch TFT display
Programmi di cottura pre-impostati	15 pre-impostati
Tipo porta	doppio
Finitura cavità	acciaio inox
Livelli di cottura	2
Cerniere	ammortizzata
Maniglia forno	finitura in vetro
Griglie forno	1
Vassoio	1 glazen
Luce forno	singola
N° piatti girevoli	1 in vetro

Specifiche tecniche	
Classe energetica	A
Tensione e frequenza	220/240 V - 50/60 Hz
Potenza assorbita (W)	3400 W
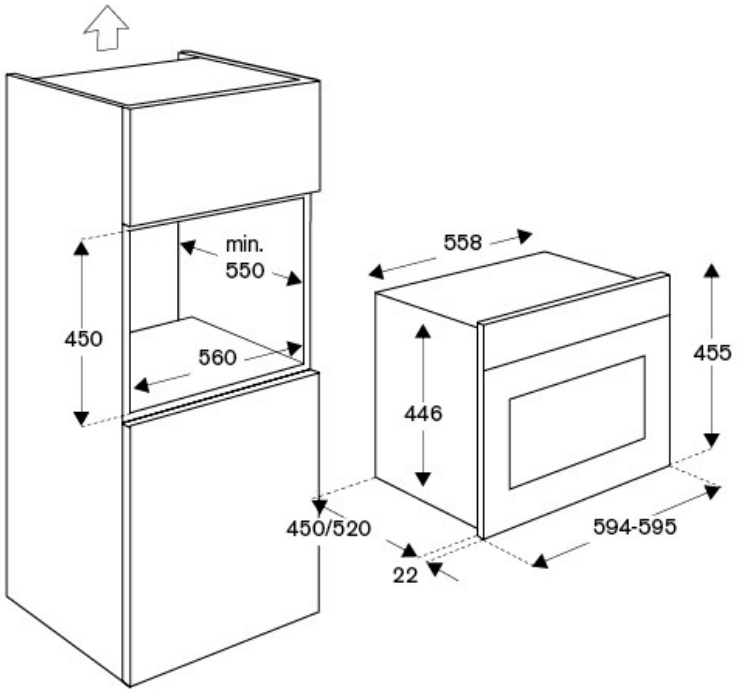
Dimensioni